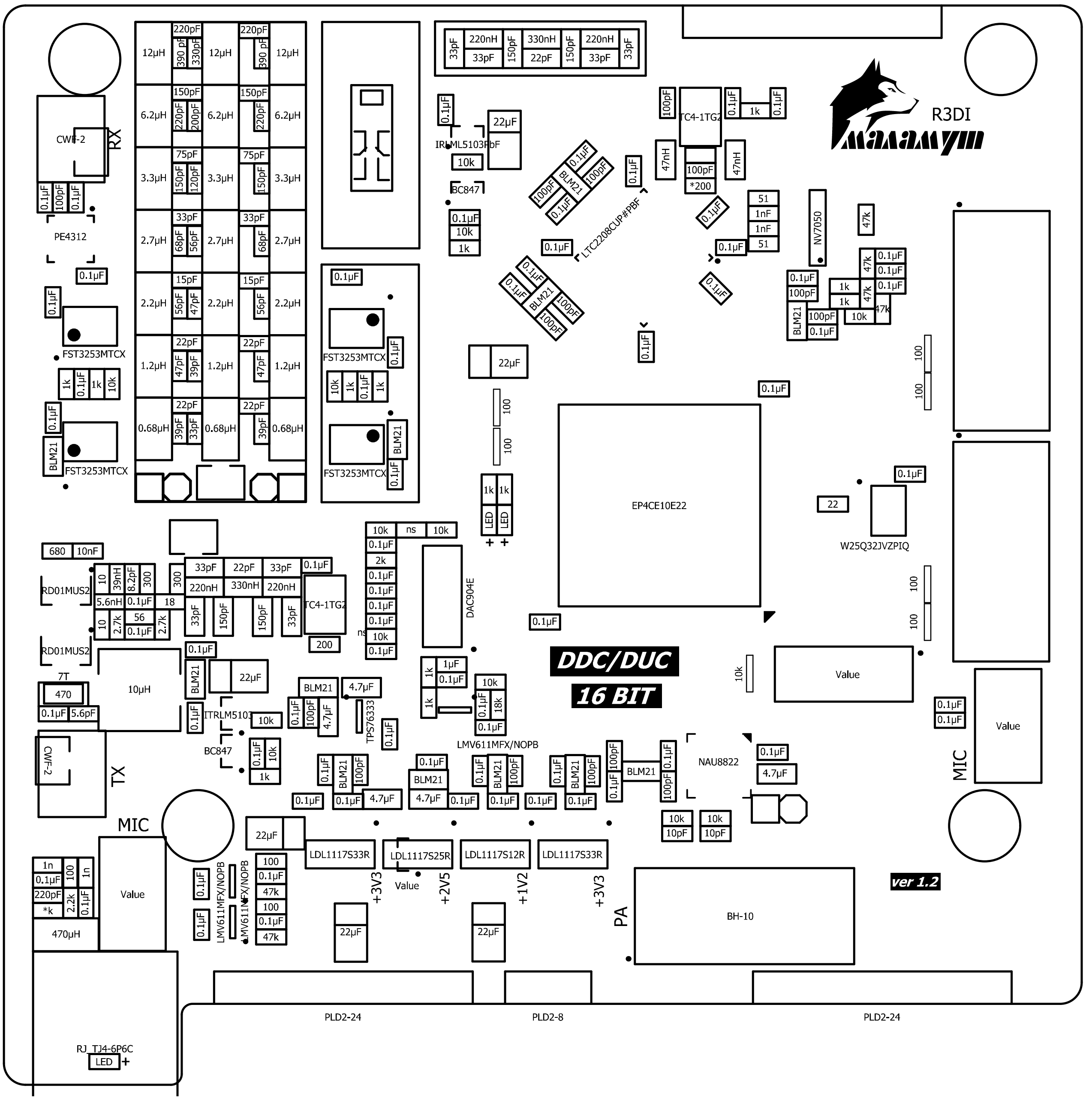
R3DI
DDC/DUC
16 BIT
ver 1.2
CWF-2
RX
PE4312
FST3253MTCX
BLM21
IRLML5103TRPbF
BC847
LTC2208CUP#PBF
TC4-1TG2
NV7050
EP4CE10E22
W25Q32JVZPIQ
DAC904E
RD01MUS2
10μH
470μH
CWF-2
TX
MIC
Value
LMV611MFX/NOPB
TPS76333
NAU8822
LDL1117S33R
LDL1117S25R
LDL1117S12R
+3V3
+2V5
+1V2
PA
BH-10
RJ_TJ4-6P6C
LED
PLD2-24
PLD2-8
PLD2-24

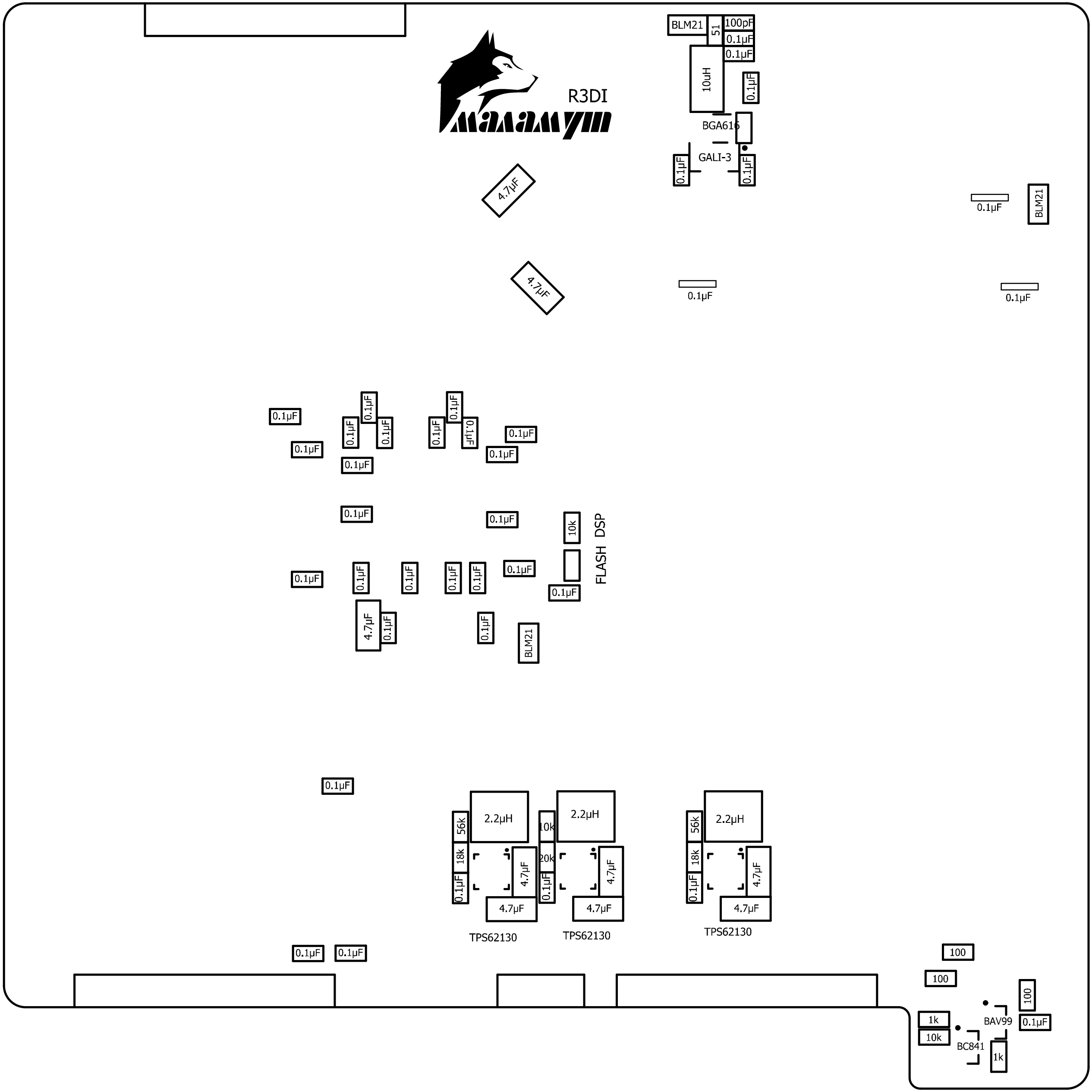
R3DI
BLM21
51
100pF
0.1µF
0.1µF
10uH
0.1µF
BGA616
GALI-3
0.1µF
0.1µF
4.7µF
4.7µF
0.1µF
0.1µF
BLM21
0.1µF
0.1µF
0.1µF
0.1µF
0.1µF
0.1µF
0.1µF
0.1µF
0.1µF
0.1µF
0.1µF
0.1µF
0.1µF
0.1µF
0.1µF
0.1µF
0.1µF
0.1µF
0.1µF
0.1µF
0.1µF
0.1µF
0.1µF
4.7µF
0.1µF
0.1µF
BLM21
10k
FLASH DSP
0.1µF
0.1µF
0.1µF
2.2µH
56k
18k
0.1µF
4.7µF
4.7µF
TPS62130
2.2µH
10k
20k
0.1µF
4.7µF
4.7µF
TPS62130
2.2µH
56k
18k
0.1µF
4.7µF
4.7µF
TPS62130
0.1µF
0.1µF
100
100
100
1k
10k
BC841
BAV99
0.1µF
1k

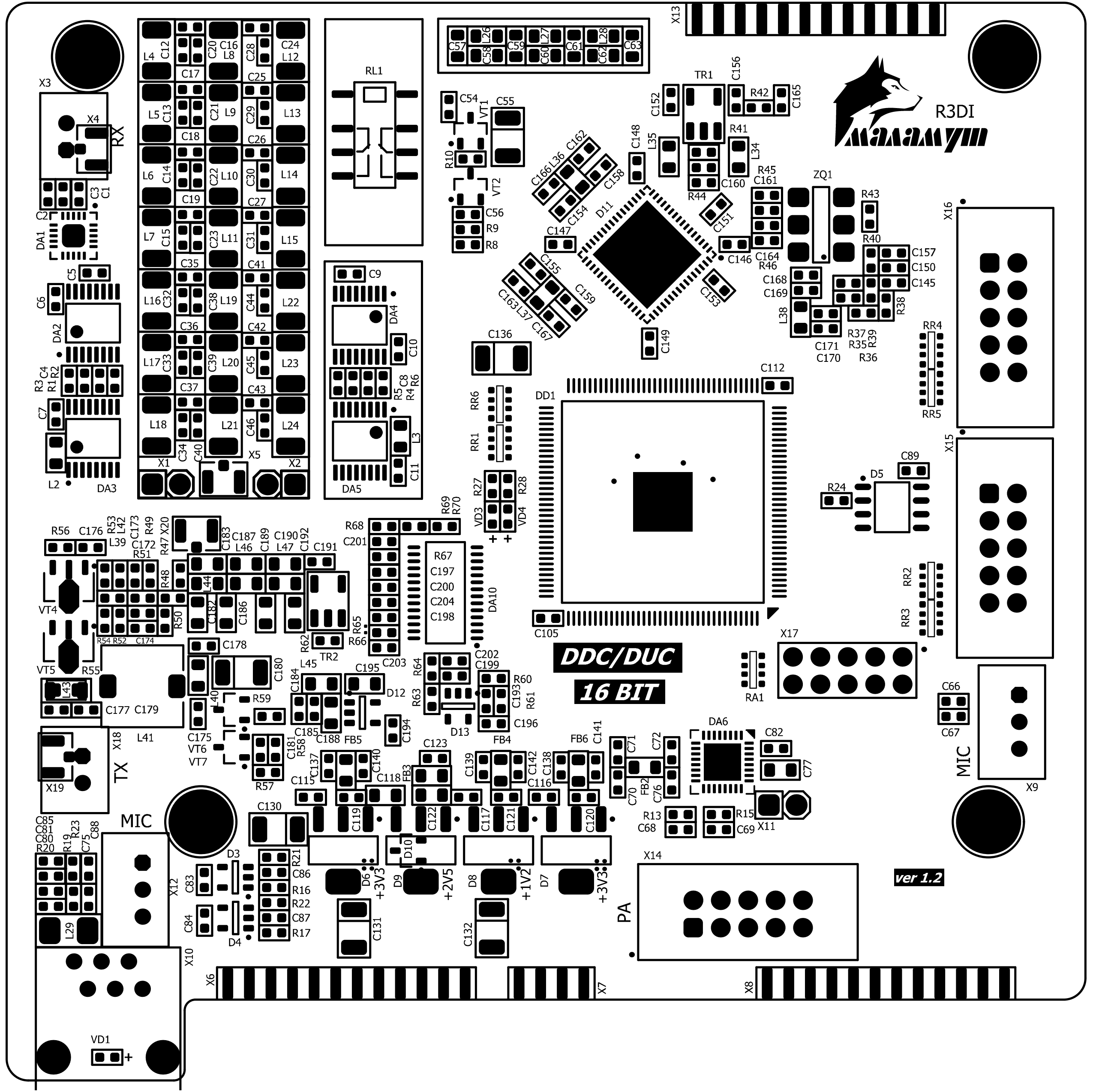
R3DI
DDC/DUC
16 BIT
ver 1.2
RX
TX
MIC
PA
+3V3
+2V5
+1V2
+3V3

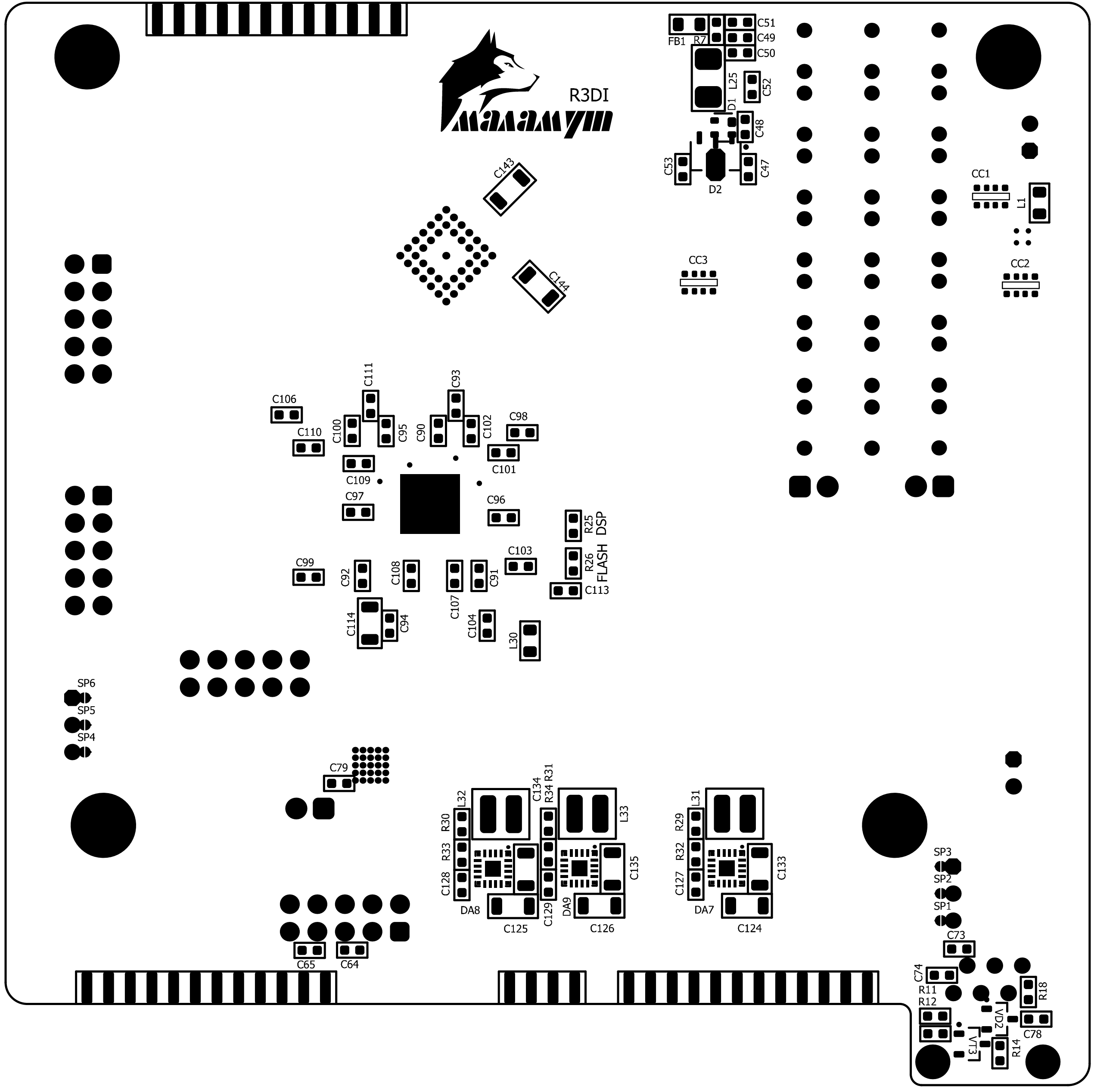
R3DI
FB1
R7
C51
C49
C50
L25
C52
D1
C48
C53
D2
C47
C143
C144
CC1
L1
CC3
CC2
C111
C93
C106
C110
C100
C95
C90
C102
C98
C101
C109
C97
C96
R25
DSP
C103
R26
FLASH
C113
C99
C92
C108
C107
C91
C114
C94
C104
L30
SP6
SP5
SP4
C79
L32
R30
R33
C128
DA8
C125
C134
R34
R31
C129
L33
DA9
C126
C135
L31
R29
R32
C127
DA7
C124
C133
SP3
SP2
SP1
C73
C74
R11
R12
R18
VD2
C78
VT3
R14
C65
C64

АБВГ.123456.001 ЭЗ

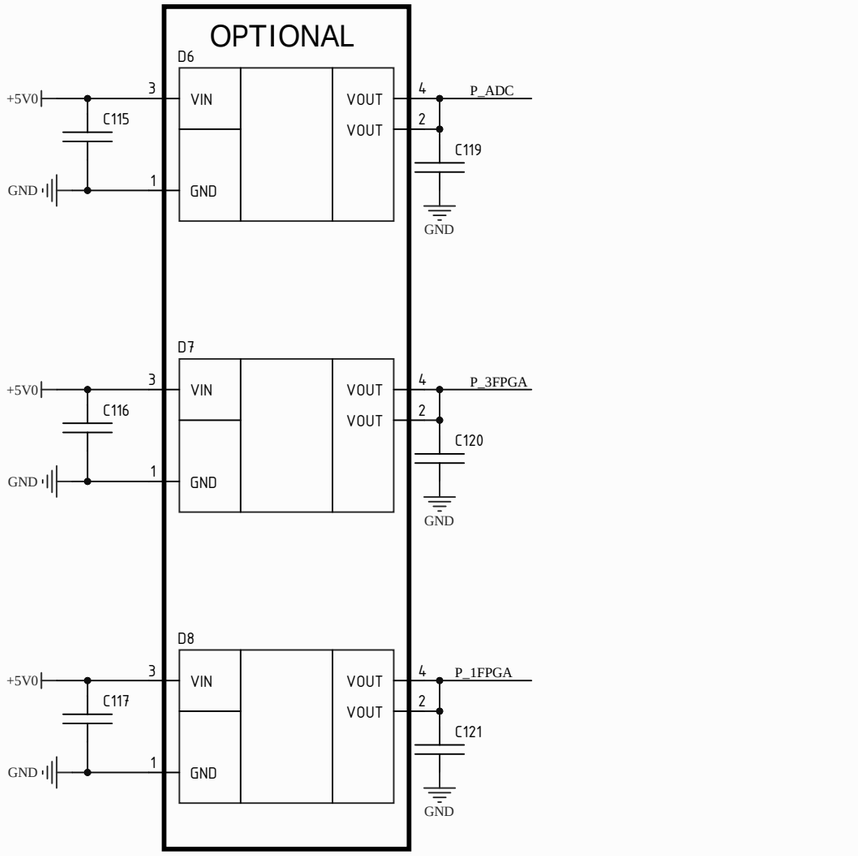

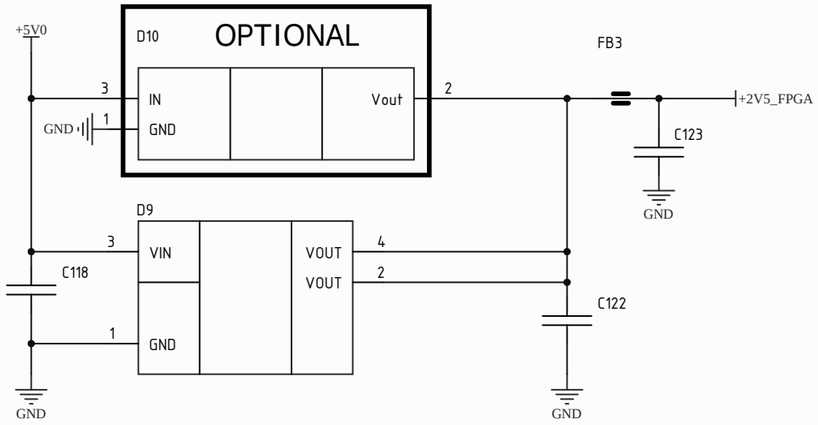

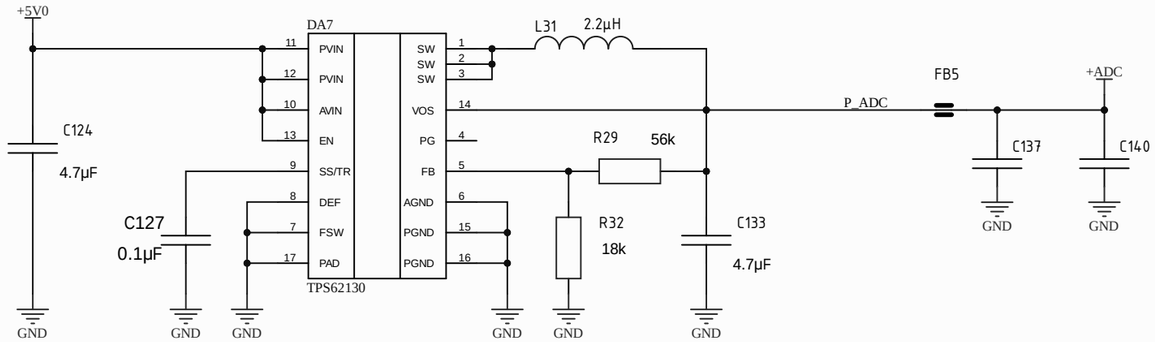

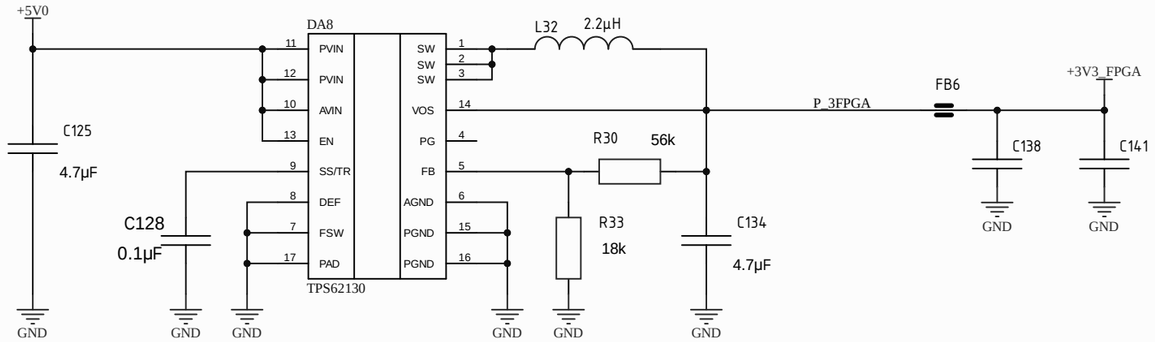

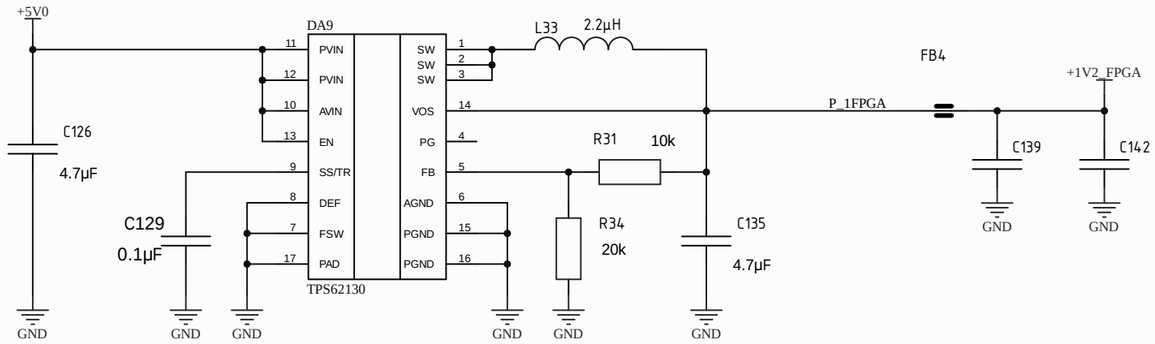

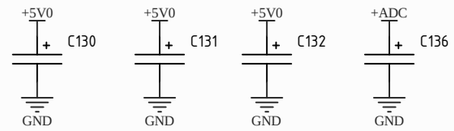

Изм.	Лист	№ докум.	Подп.	Дата
Разраб.		*		
Пров.		*		
Т.контр.		*		
Н.контр.		*		
Утв.		*		

АБВГ.123456.001 ЭЗ

*

*

Схема электрическая принципиальная

Лит.	Масса	Масштаб
*		1:1
Лист 1	Листов *	

*

Перв. примен. АБВГ.123456.001

Справ. №

Подп. и дата

Инв. № дубл.

Взам. инв. №

Подп. и дата

Инв. № подл.

2.106-АЗ

Копировал

Формат А3

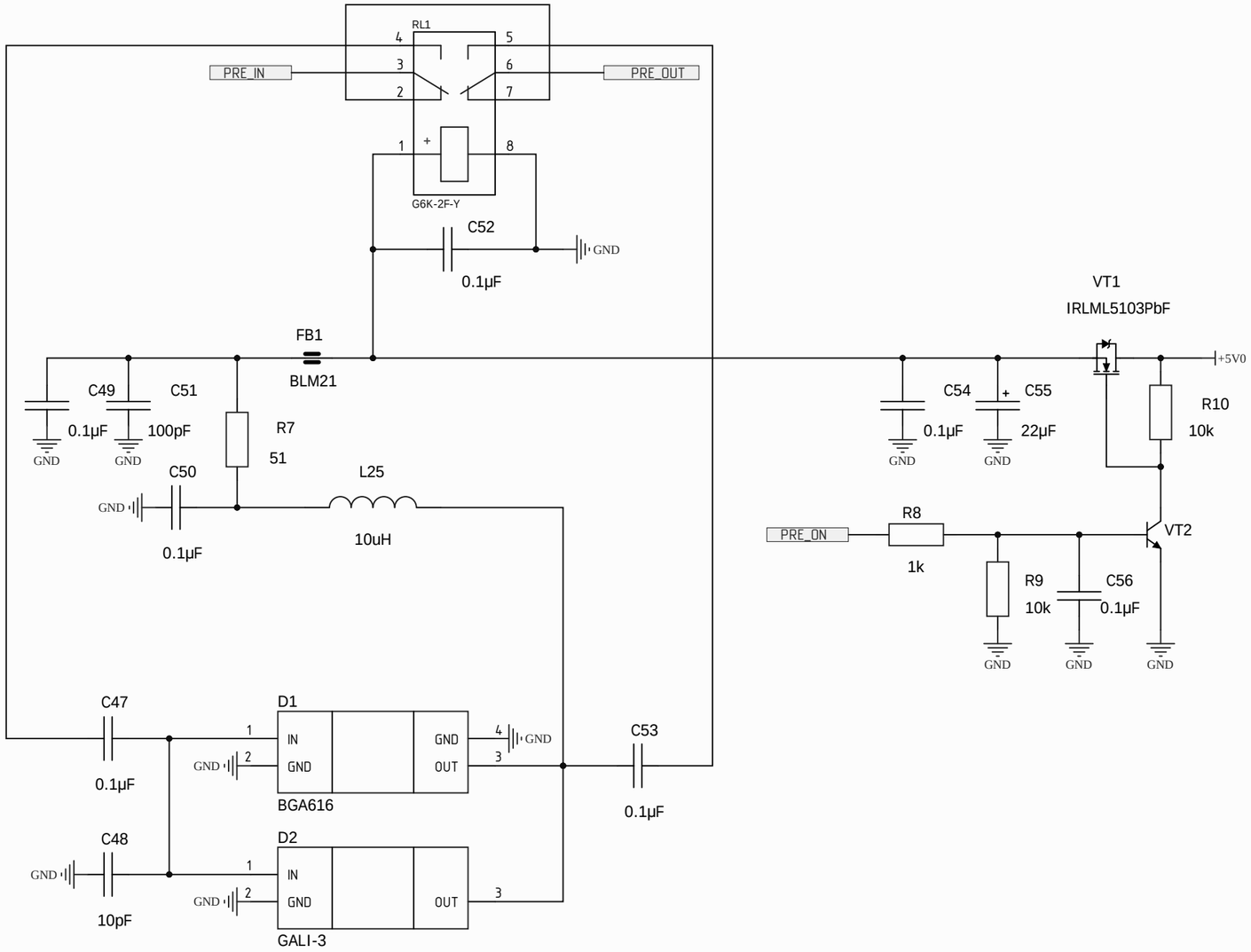

Изм.	Лист	№ докум.	Подп.	Дата
Разраб.		*		
Пров.		*		
Т.контр.		*		
Н.контр.		*		
Утв.		*		

АБВГ.123456.001 ЭЗ

*

*

Схема электрическая принципиальная

Лит.	Масса	Масштаб
*		1:1

Лист 1 Листов *

*

Перв. примен. АБВГ.123456.001

Справ. №

Подп. и дата

Инв. № дубл.

Взам. инв. №

Подп. и дата

Инв. № подл.

АБВГ.123456.001 Э3

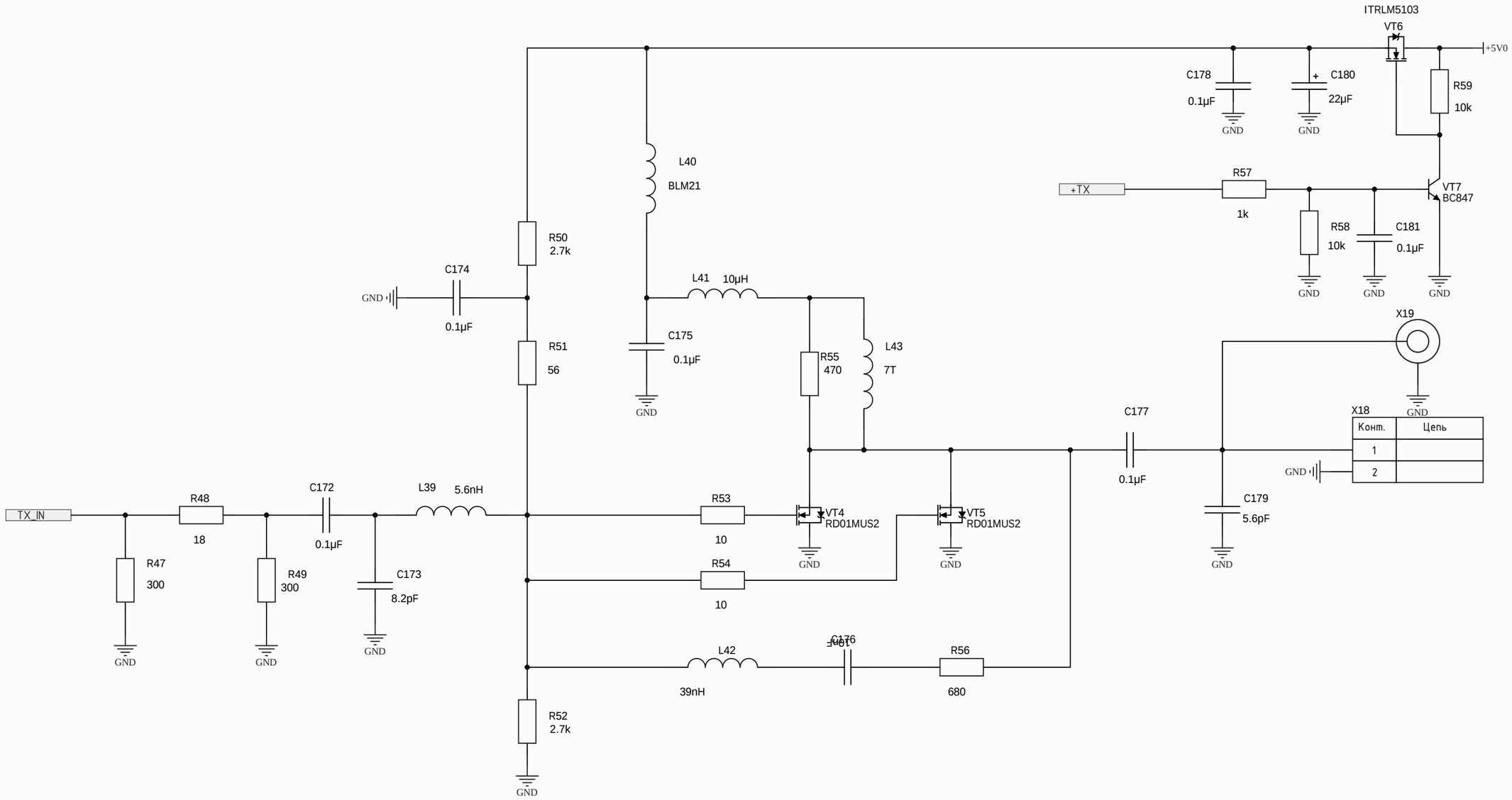

Изм.	Лист	№ докум.	Подп.	Дата
Разраб.		*		
Пров.		*		
Т.контр.		*		
Н.контр.		*		
Утв.		*		

АБВГ.123456.001 Э3

*

*

Схема электрическая принципиальная

Лит.	Масса	Масштаб
*		1:1
Лист 1	Листов *	

*

Перв. примен. АБВГ.123456.001

Справ. №

Подп. и дата

Инв. № дубл.

Взам. инв. №

Подп. и дата

Инв. № подл.

2.106-А3

Копировал

Формат А3

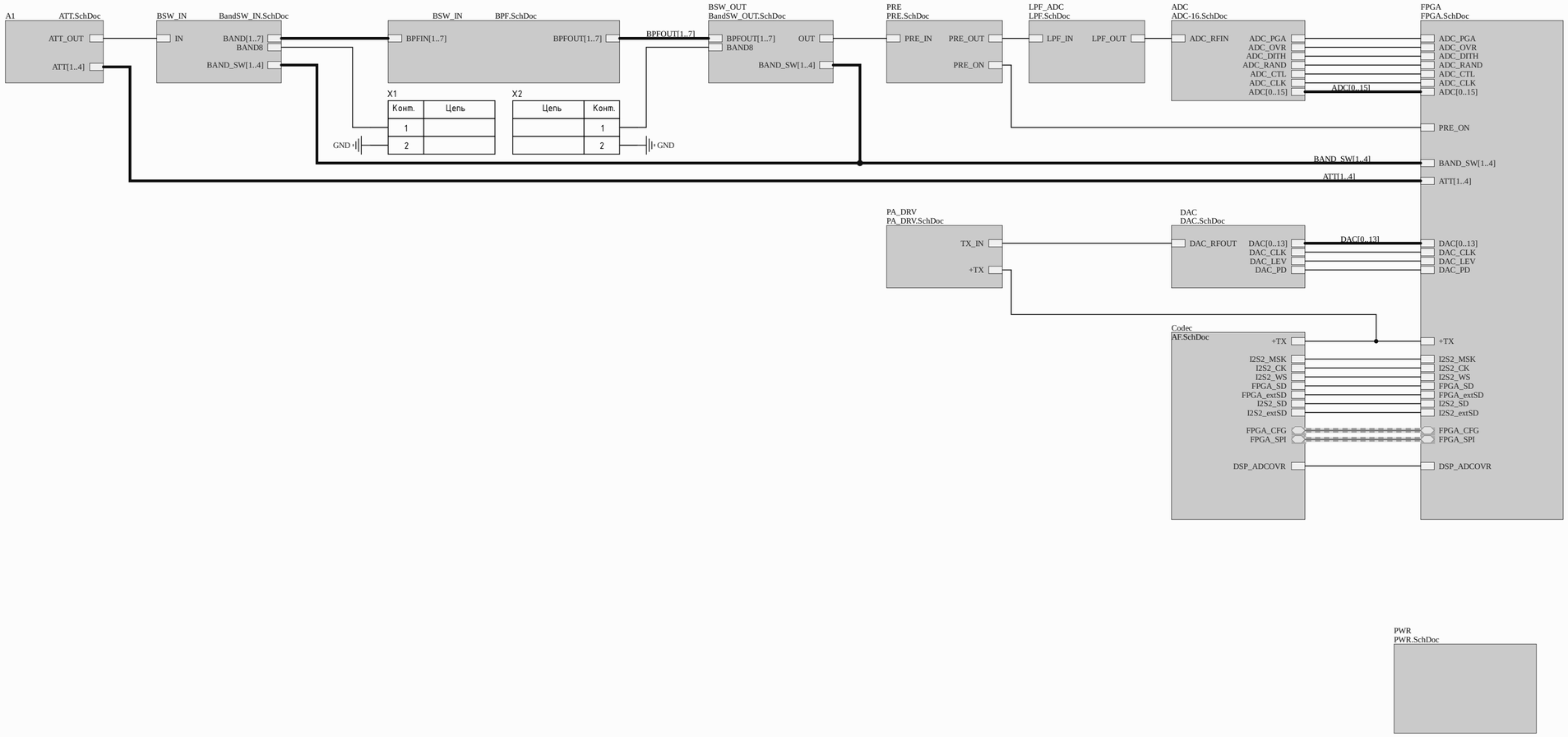

Изм.	Лист	№ докум.	Подп.	Дата
Разраб.		*		
Пров.		*		
Т.контр.		*		
Н.контр.		*		
Утв.		*		

АБВГ.123456.001 Э3

*
*
Схема электрическая принципиальная

Лит.	Масса	Масштаб
*		1:1
Лист 1	Листов *	

*

Перв. примен. АБВГ.123456.001

Справ. №

Подп. и дата

Инв. № дубл.

Взам. инв. №

Подп. и дата

Инв. № подл.

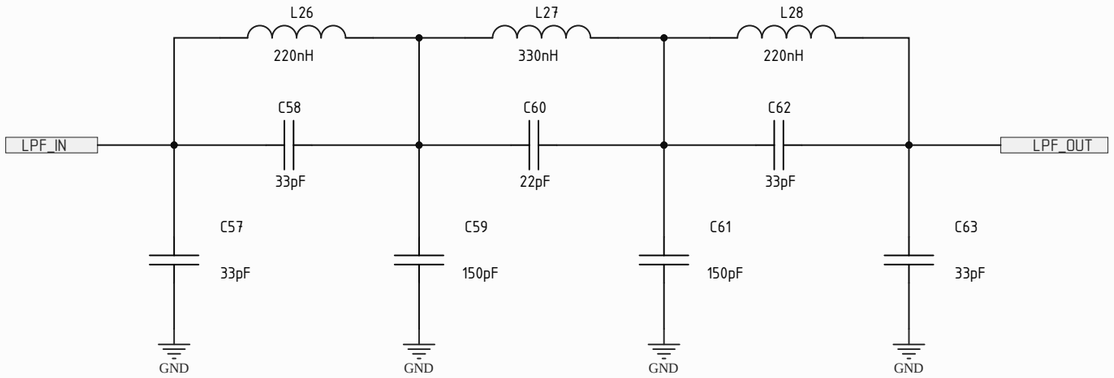

					АБВГ.123456.001 Э3			
Изм.	Лист	№ докум.	Подп.	Дата	*	Лит.	Масса	Масштаб
Разраб.		*			*	*		1:1
Пров.		*			Схема электрическая принципиальная			
Т.контр.		*				Лист 1	Листов *	
Н.контр.		*				*		
Утв.		*						

Перв. примен. АБВГ.123456.001

Справ. №

Подп. и дата

Инв. № дубл.

Взам. инв. №

Подп. и дата

Инв. № подл.

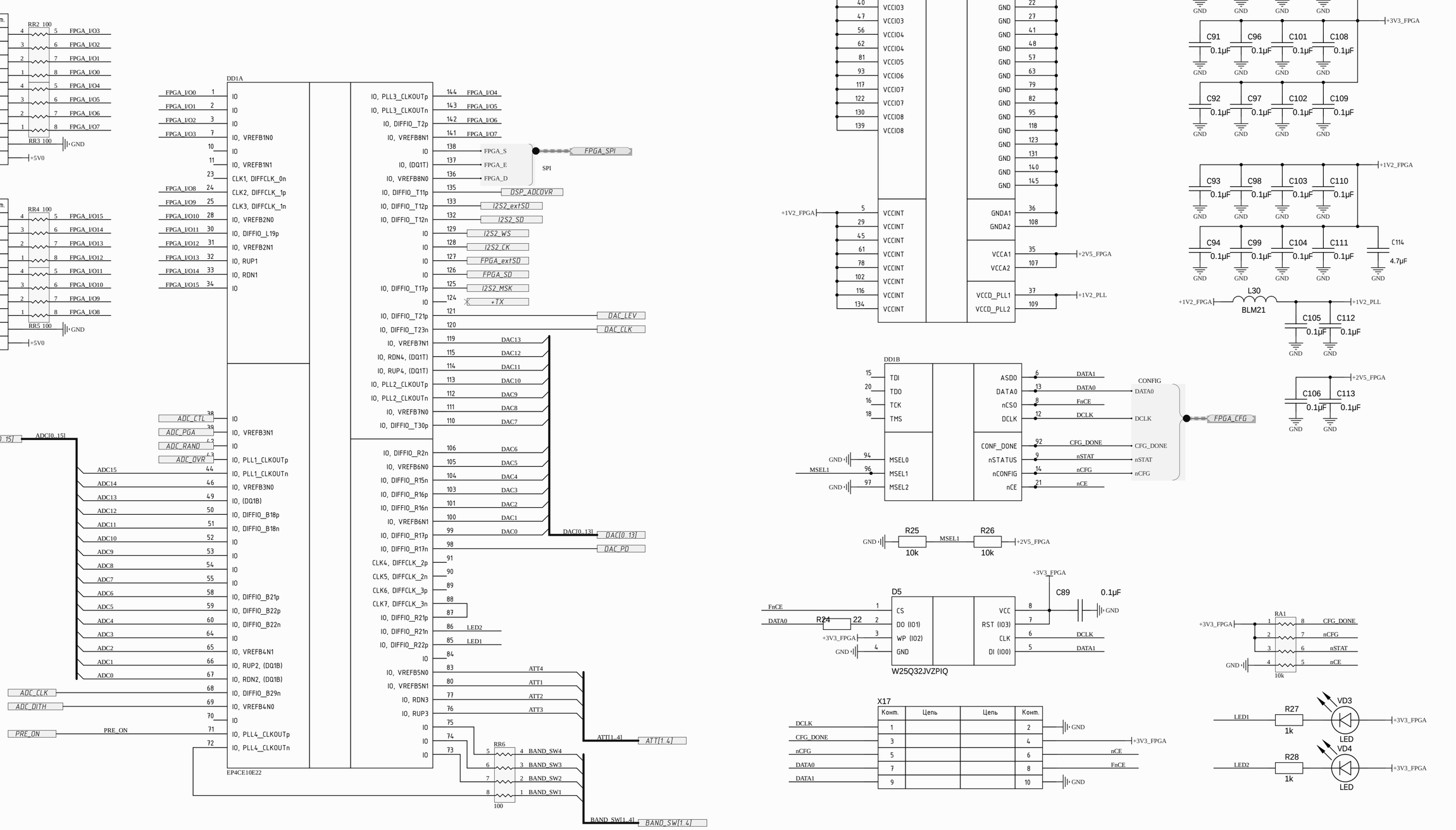

Изм.	Лист	№ докум.	Подп.	Дата
Разраб.		*		
Пров.		*		
Т.контр.		*		
Н.контр.		*		
Утв.		*		

АБВГ.123456.001 Э3

*

*

Схема электрическая принципиальная

Лит.	Масса	Масштаб
*		1:1
Лист 1	Листов *	

*

Перв. примен. АБВГ.123456.001

Справ. №

Подп. и дата

Инв. № дубл.

Взам. инв. №

Подп. и дата

Инв. № подл.

АБВГ.123456.001 Э3

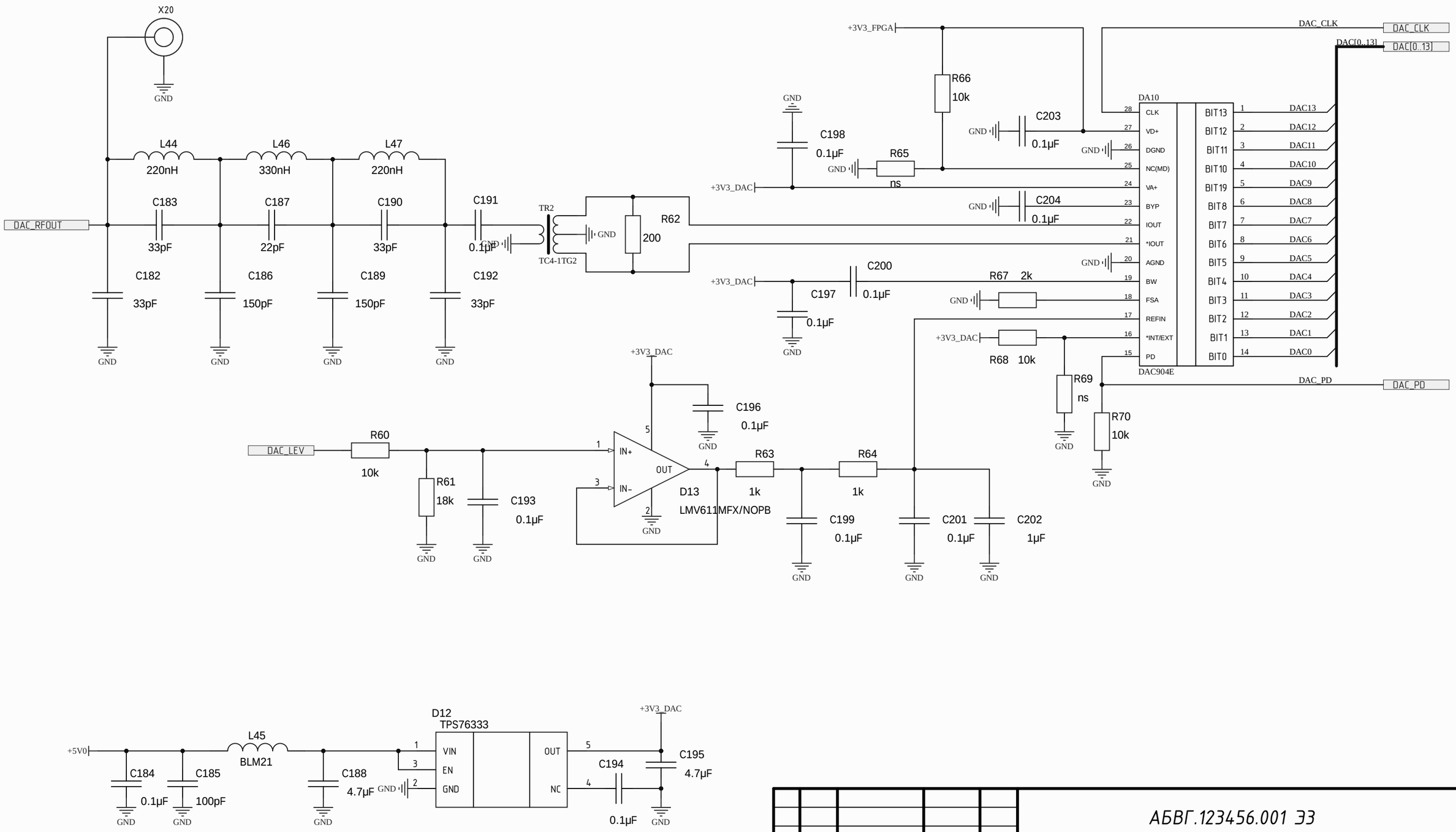

Изм.	Лист	№ докум.	Подп.	Дата
Разраб.		*		
Пров.		*		
Т.контр.		*		
Н.контр.		*		
Утв.		*		

АБВГ.123456.001 Э3

*

*

Схема электрическая принципиальная

Лит.	Масса	Масштаб
*		1:1
Лист 1	Листов *	

*

Перв. примен. АБВГ.123456.001

Справ. №

Подп. и дата

Инв. № дубл.

Взам. инв. №

Подп. и дата

Инв. № подл.

2.106-А3

Копировал

Формат А3

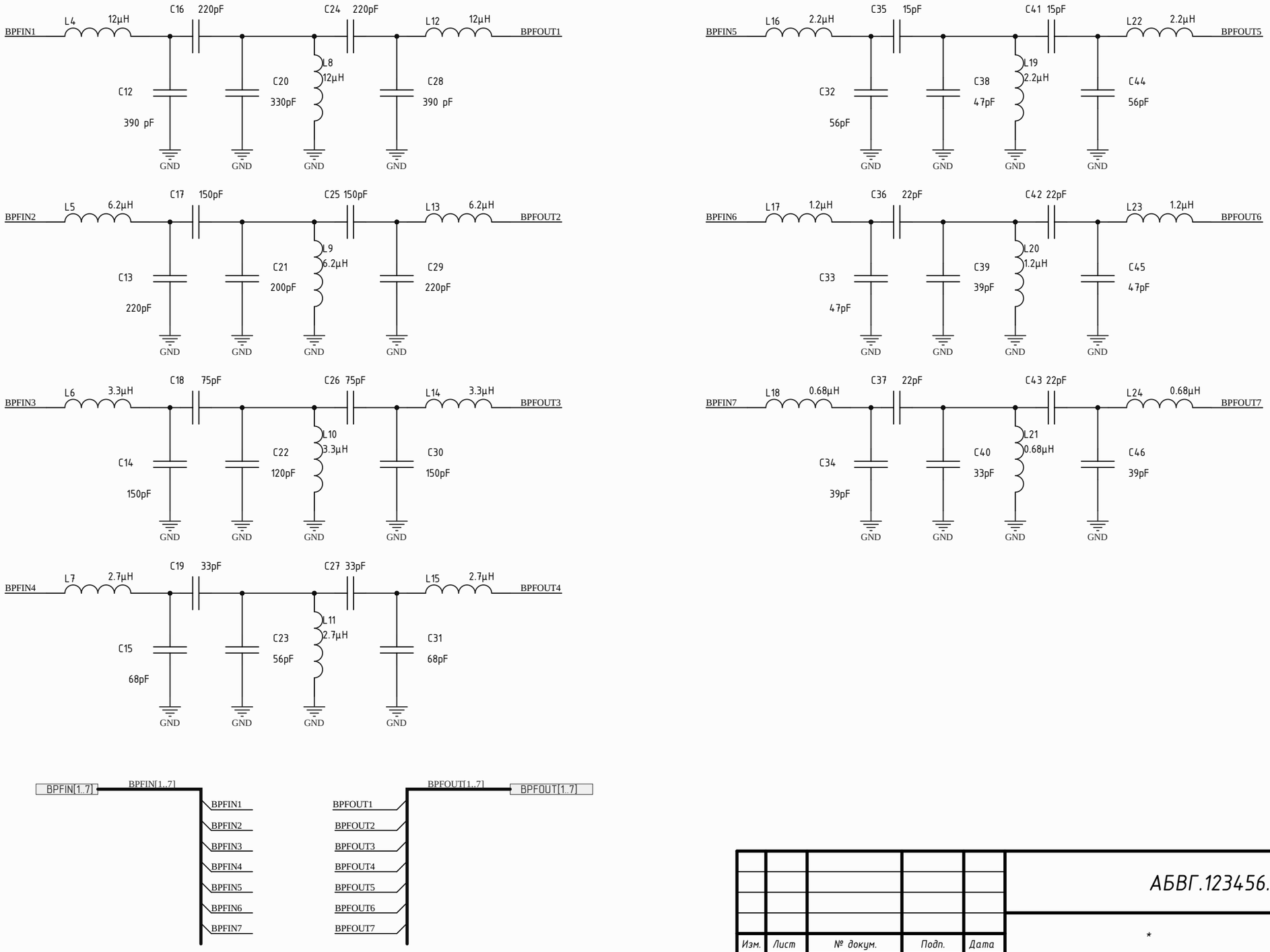

Изм.	Лист	№ докум.	Подп.	Дата
Разраб.		*		
Пров.		*		
Т.контр.		*		
Н.контр.		*		
Утв.		*		

АБВГ.123456.001 Э3

*

*

Схема электрическая принципиальная

Лит.	Масса	Масштаб
*		1:1
Лист 1	Листов *	

*

Перв. примен. АБВГ.123456.001

Справ. №

Подп. и дата

Инв. № дубл.

Взам. инв. №

Подп. и дата

Инв. № подл.

АБВГ.123456.001 ЭЗ

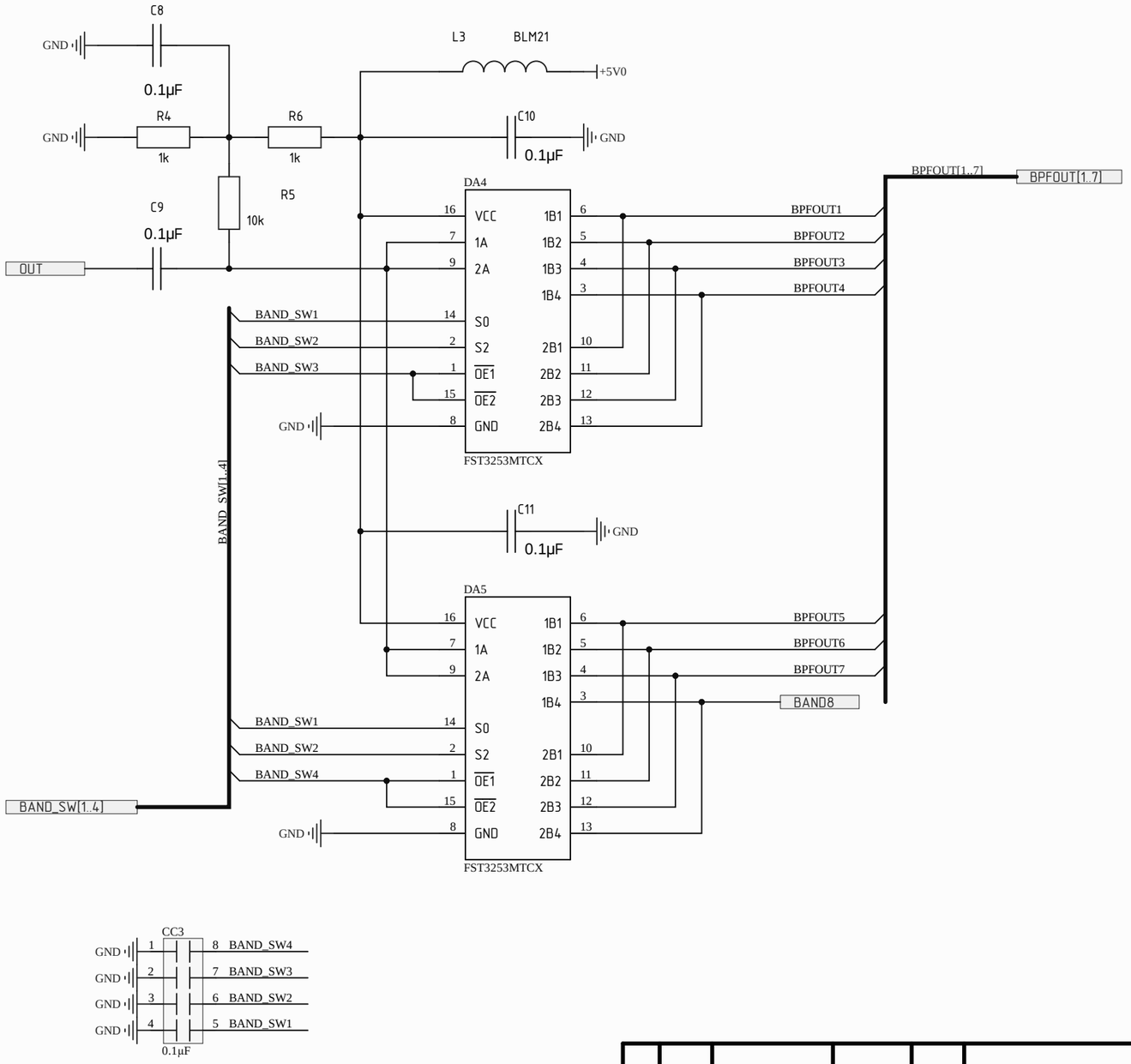

Изм.	Лист	№ докум.	Подп.	Дата
Разраб.		*		
Пров.		*		
Т.контр.		*		
Н.контр.		*		
Утв.		*		

АБВГ.123456.001 ЭЗ

*

*

Схема электрическая принципиальная

Лит.	Масса	Масштаб
*		1:1

Лист 1 Листов *

*

Перв. примен. АБВГ.123456.001

Справ. №

Подп. и дата

Инв. № дубл.

Взам. инв. №

Подп. и дата

Инв. № подл.

2.106-А3 Копировал Формат А3

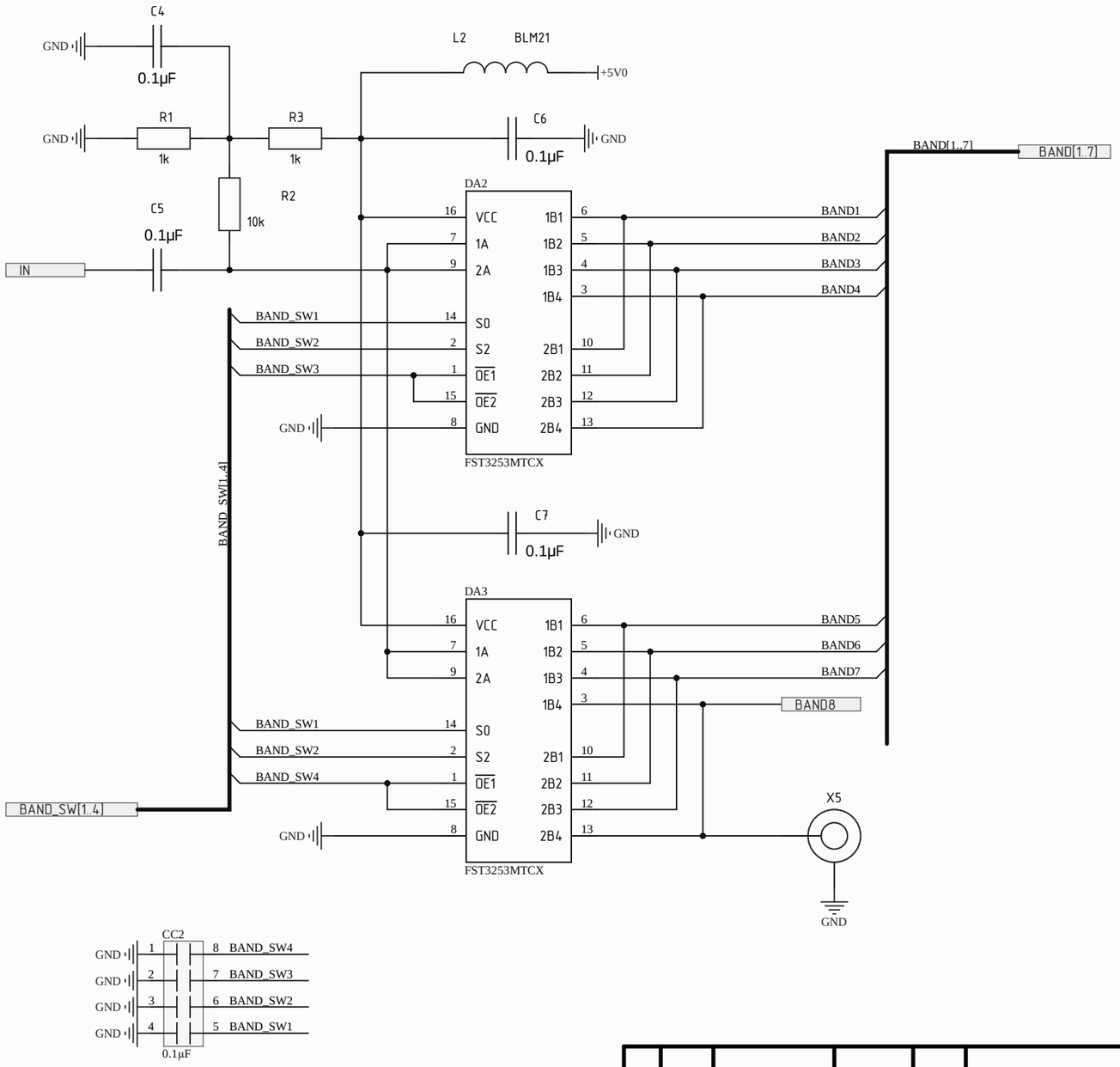

Изм.	Лист	№ докум.	Подп.	Дата
Разраб.		*		
Пров.		*		
Т.контр.		*		
Н.контр.		*		
Утв.		*		

АБВГ.123456.001 ЭЗ

*

*

Схема электрическая принципиальная

Лит.	Масса	Масштаб
*		1:1
Лист 1	Листов *	

*

Перв. примен. АБВГ.123456.001

Справ. №

Подп. и дата

Инв. № дубл.

Взам. инв. №

Подп. и дата

Инв. № подл.

АБВГ.123456.001 ЭЗ

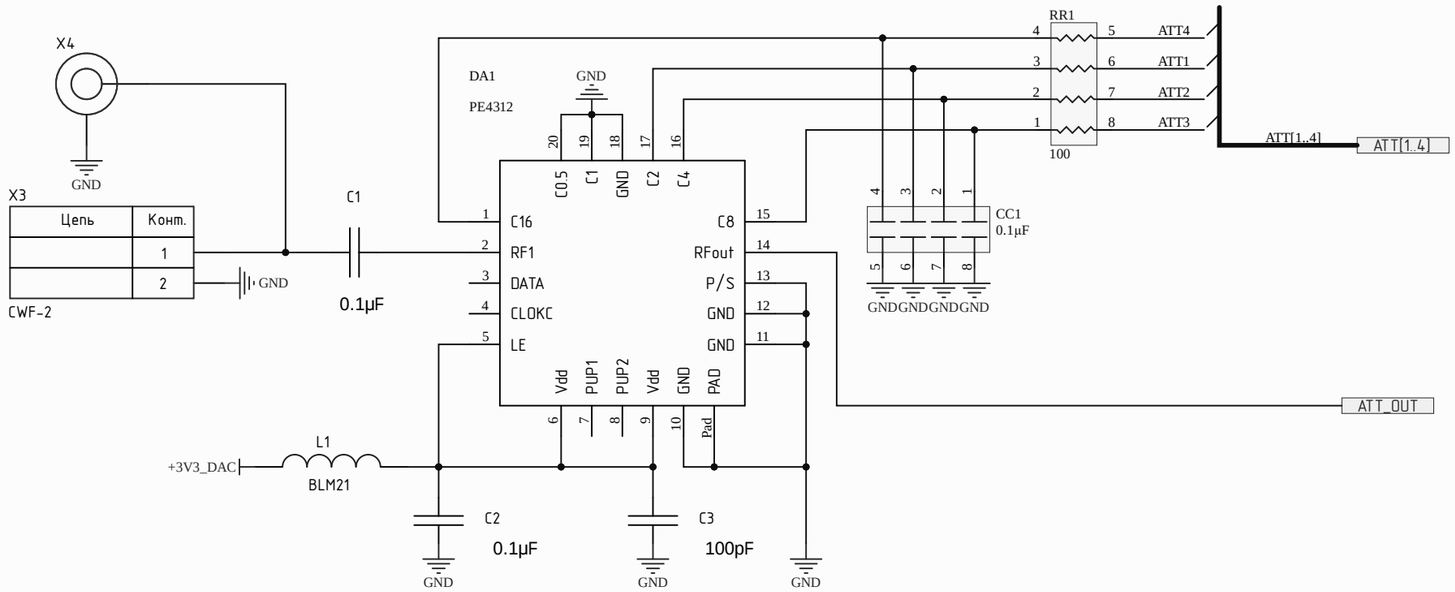

Изм.	Лист	№ докум.	Подп.	Дата
Разраб.		*		
Пров.		*		
Т.контр.		*		
Н.контр.		*		
Утв.		*		

АБВГ.123456.001 ЭЗ

*

*

Схема электрическая принципиальная

Лит.	Масса	Масштаб
*		1:1
Лист 1	Листов *	

*

Перв. примен. АБВГ.123456.001

Справ. №

Подп. и дата

Инв. № дубл.

Взам. инв. №

Подп. и дата

Инв. № подл.

2.106-А3

Копировал

Формат А3

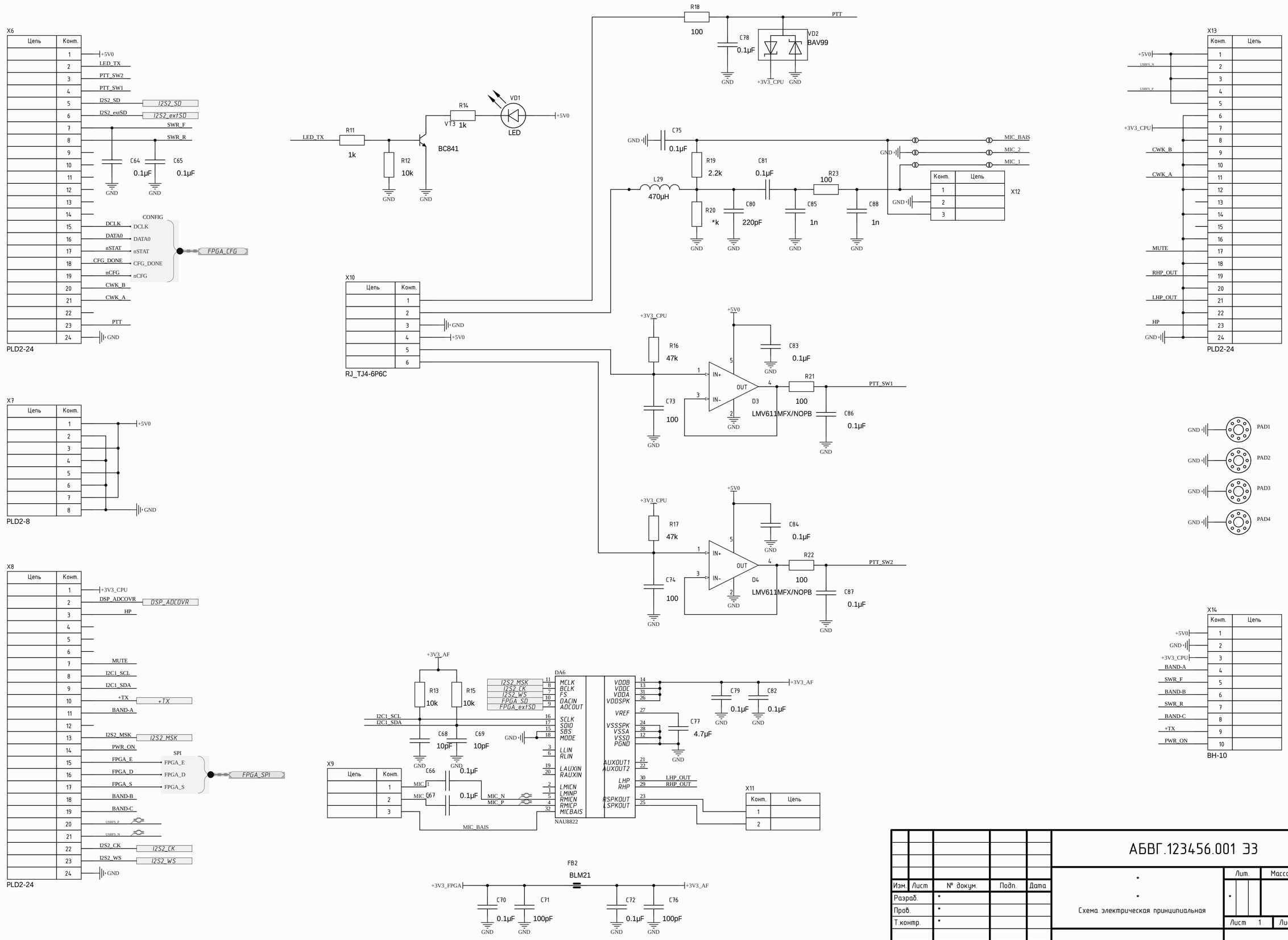

АБВГ.123456.001 ЭЗ

Изм.	Лист	№ докум.	Подп.	Дата
Разраб.		*		
Пров.		*		
Т.контр.		*		
Н.контр.		*		
Утв.		*		

АБВГ.123456.001 ЭЗ

*

*

Схема электрическая принципиальная

Лит.	Масса	Масштаб
*		1:1

Лист 1 Листов *

*

Перв. примен. АБВГ.123456.001

Справ. №

Подп. и дата

Инв. № дубл.

Взам. инв. №

Подп. и дата

Инв. № подл.

2.106-А2 Копировал Формат А2

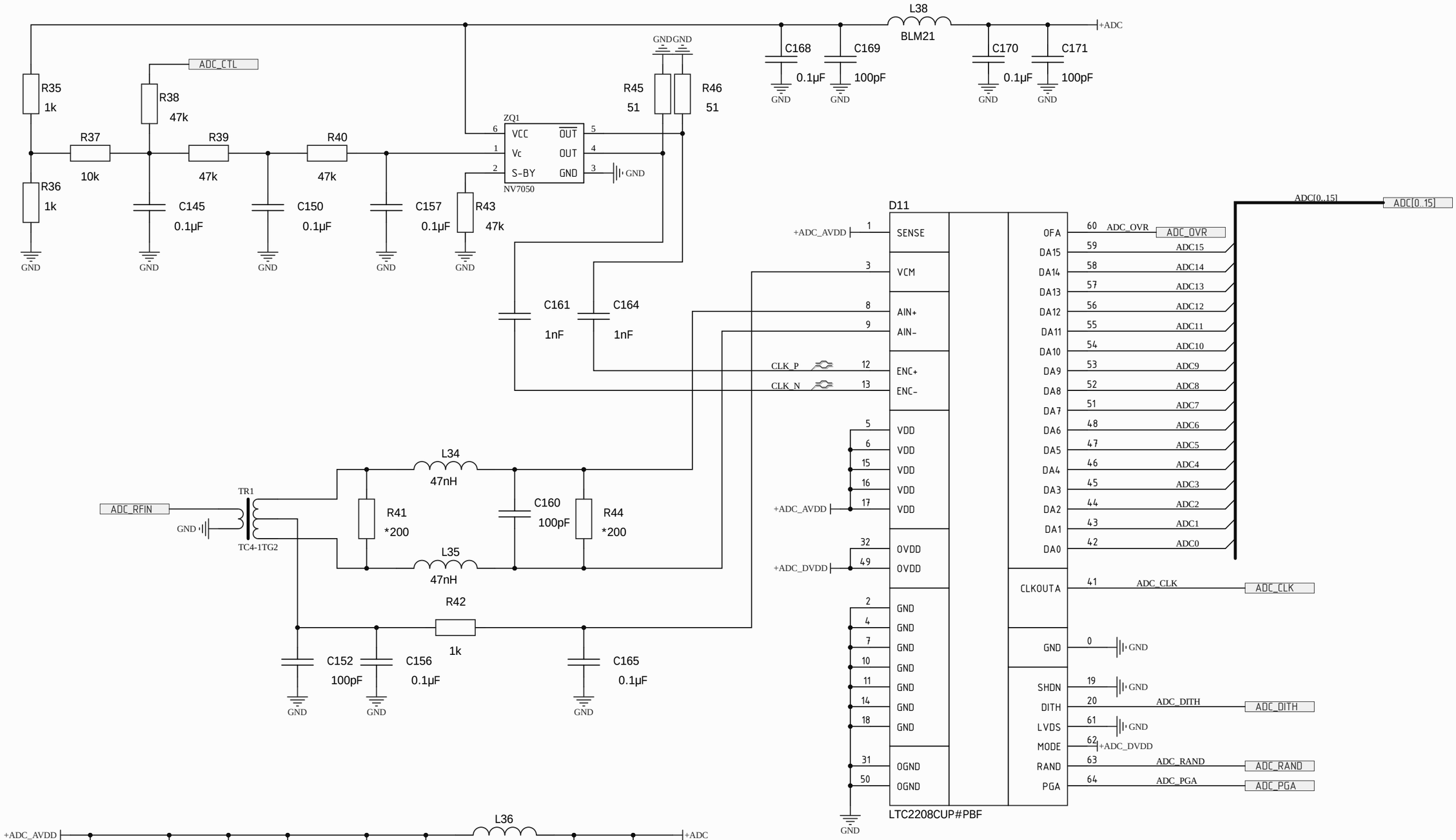

Изм.	Лист	№ докум.	Подп.	Дата
Разраб.		*		
Пров.		*		
Т.контр.		*		
Н.контр.		*		
Утв.		*		

АБВГ.123456.001 Э3

*

*

Схема электрическая принципиальная

Лит.	Масса	Масштаб
*		1:1

Лист 1 Листов *

*

Перв. примен. АБВГ.123456.001

Справ. №

Подп. и дата

Инв. № дубл.

Взам. инв. №

Подп. и дата

Инв. № подл.

Designator	Value	Quantity	Package
C1, C2, C4, C5, C6, C7, C8, C9, C10, C11, C47, C49, C50, C52, C53, C54, C56, C64, C65, C66, C67, C70, C72, C75, C78, C79, C81, C82, C83, C84, C86, C87, C89, C90, C91, C92, C93, C94, C95, C96, C97, C98, C99, C100, C101, C102, C103, C104, C105, C106, C107, C108, C109, C110, C111, C112, C113, C115, C116, C117, C119, C120, C121, C123, C127, C128, C129, C137, C138, C139, C145, C146, C147, C148, C149, C150, C151, C153, C154, C155, C156, C157, C162, C163, C165, C168, C170, C172, C174, C175, C177, C178, C181, C184, C191, C193, C194, C196, C197, C198, C199, C200, C201, C203, C204	0.1µF	105	[NoParam], 0603
C3, C51, C71, C76, C140, C141, C142, C152, C158, C159, C160, C166, C167, C169, C171, C185	100pF	16	[NoParam], 0603
C12, C28	390 pF	2	
C13, C16, C24, C29, C80	220pF	5	
C14, C17, C25, C30	150pF	4	
C15, C31	68pF	2	
C18, C26	75pF	2	
C19, C27, C40	33pF	3	
C20	330pF	1	
C21	200pF	1	
C22	120pF	1	
C23, C32, C44	56pF	3	
C33, C38, C45	47pF	3	
C34, C39, C46	39pF	3	
C35, C41	15pF	2	
C36, C37, C42, C43	22pF	4	
C48, C68, C69	10pF	3	0603, [NoParam]
C55, C130, C131, C132, C136, C180	22µF	6	SMA, [NoParam]
C57, C58, C62, C63, C182, C183, C190, C192	33pF	8	
C59, C61, C186, C189	150pF	4	
C60, C187	22pF	2	
C73, C74	100	2	
C77, C118, C122, C188, C195	4.7µF	5	
C85, C88	1n	2	
C114, C124, C125, C126, C133, C134, C135, C143, C144	4.7µF	9	
C161, C164	1nF	2	
C173	8.2pF	1	
C176	10nF	1	

Designator	Value	Quantity	Package
C179	5.6pF	1	
C202	1µF	1	
CC1, CC2, CC3	0.1µF	3	
D1	BGA616	1	SOT343
D2	GALI-3	1	SOT89L
D3, D4, D13	LMV611MFX/NOPB	3	SOT-23-5
D5	W25Q32JVZPIQ	1	8-WSON
D6, D7	LDL1117S33R	2	SOT-223
D8	LDL1117S12R	1	SOT-223
D9	LDL1117S25R	1	SOT-223
D11	LTC2208CUP#PBF	1	64-QFN
D12	TPS76333	1	SOT23-5
DA1	PE4312	1	
DA2, DA3, DA4, DA5	FST3253MTCX	4	
DA6	NAU8822	1	QFN32_PAD
DA7, DA8, DA9	TPS62130	3	16-QFN (3x3)
DA10	DAC904E	1	TSSOP28_4.5_9.8
DD1	EP4CE10E22	1	144-EQFP
FB1, L1, L2, L3, L30, L36, L37, L38, L40, L45	BLM21	10	0805, [NoParam]
FB2, FB3, FB4, FB5, FB6	BLM21	5	
L4, L8, L12	12µH	3	1210
L5, L9, L13	6.2µH	3	1210
L6, L10, L14	3.3µH	3	1210
L7, L11, L15	2.7µH	3	1210
L16, L19, L22	2.2µH	3	1210
L17, L20, L23	1.2µH	3	1210
L18, L21, L24	0.68µH	3	1210
L25	10uH	1	LQH32
L26, L28, L44, L47	220nH	4	
L27, L46	330nH	2	
L29	470µH	1	
L31, L32, L33	2.2µH	3	XFL4020
L34, L35	47nH	2	
L39	5.6nH	1	
L41	10µH	1	
L42	39nH	1	

Designator	Value	Quantity	Package
L43	7T	1	
R1, R3, R4, R6, R8, R11, R14, R27, R28, R35, R36, R42, R57, R63, R64	1k	15	[NoParam], 0603
R2, R5, R9, R10, R12, R13, R15, R25, R26, R31, R37, R58, R59, R60, R66, R68, R70	10k	17	[NoParam], 0603
R7, R45, R46	51	3	0603, [NoParam]
R16, R17, R38, R39, R40, R43	47k	6	
R18, R21, R22, R23	100	4	
R19	2.2k	1	
R20	*k	1	
R24	22	1	
R29, R30	56k	2	
R32, R33, R61	18k	3	
R34	20k	1	
R41, R44	*200	2	
R47, R49	300	2	
R48	18	1	
R50, R52	2.7k	2	
R51	56	1	
R53, R54	10	2	
R55	470	1	
R56	680	1	
R62	200	1	
R65	ns	1	
R67	2k	1	
R69	ns	1	
RA1	10k	1	
RL1	G6K-2F-Y	1	G6K-2F-Y
RR1, RR2, RR3, RR4, RR5, RR6	100	6	
TR1, TR2	TC4-1TG2	2	
VD1, VD3, VD4	LED	3	
VD2	BAV99	1	
VT1	IRLML5103PbF	1	SOT23
VT2	BC847	1	SOT23
VT3	BC841	1	
VT4, VT5	RD01MUS2	2	
VT6	ITRLM5103	1	
VT7	BC847	1	

Designator	Value	Quantity	Package
X3, X18	CWF-2	2	
X4, X5, X19, X20	U.FL-R-SMT(01)	4	
X6, X8, X13	PLD2-24	3	
X7	PLD2-8	1	
X10	RJ_TJ4-6P6C	1	
X14	BH-10	1	
ZQ1	NV7050	1	